| RASĒJUMA Nr.: | VERSIJA | REVĪZIJA | REVĪZIJAS STATUSS |
|---|---|---|---|
| TC1000.625.D400 | LV | 1 | AKTUĀLA |

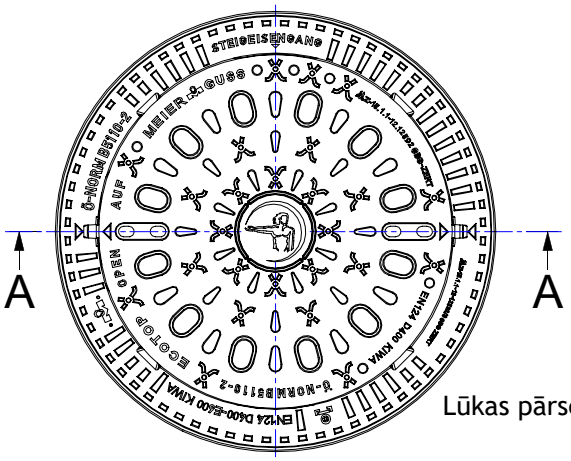


# TC1000.625.D400

Lūkas pārsedze - LVS EN 124, RAL-GZ692, D400 (400 kN = 40 t)

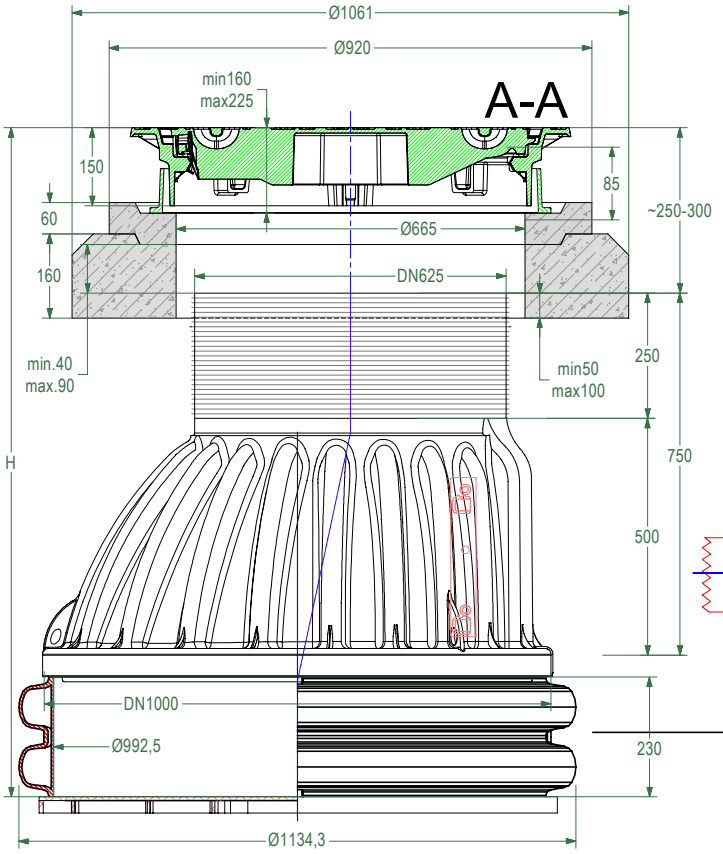


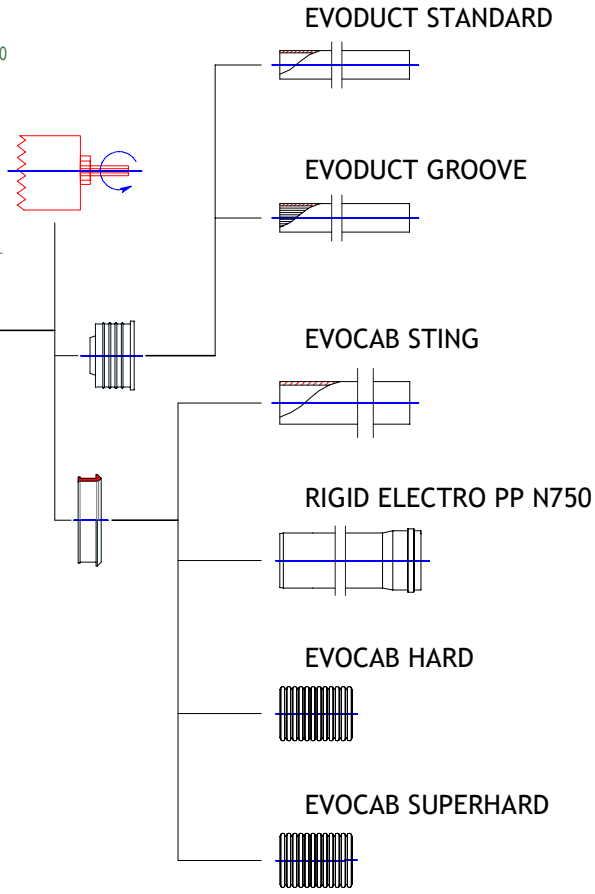


Šis rasējums ir SIA Evopipes intelektuālais īpašums.

SIA "EVOPIPES"
Langervaldes iela 2a, Jelgava, LV-3002, Latvija
Reģistrācijas Nr.: 50003728871
Tālrunis: +371 63094300
e-pasts: info@evopipes.lv
Mājas lapa: www.evopipes.lv

FAILA NOSAUKUMS: TC1000.625.D400

LAPA: 1 NO 1

LAPAS FORMĀTS: @ A4

MĒROGS: BEZ MĒROGA

STADIJA: TIPVEIDA RASĒJUMS